手动液压搬运车

型 号:LNA（CYPJ）

□ 简便的三档控制手柄 □ 高度平衡的加强车架

□ 焊接泵、带回油装置及安全卸荷阀

□ 可选轮子：尼龙轮、聚氨脂轮 □ 特殊要求可以协商满足

□ 下降速度可控、缓降 □ 额定载荷下起升5000次无变形

□ 工厂保留对用材和技术参数的修改权，请在下单前确认

Hydraulic Hand Pallet Truck

Model:LNA(CYPJ)

- □ Control part is installed at uppper position of the handle easy to be operated flexible control mechanism is reliable and safe.
- □ The high quality welded steel construction increases durability.
- □ Welding pump, oil return device and safety relief valve.
- □ Optional wheels: nylon wheels polyurethane wheels.
- □ Special requirements can be negotiated to meet.
- □ Factory reserves the right to modify the material and technical parameters please confirm before order.

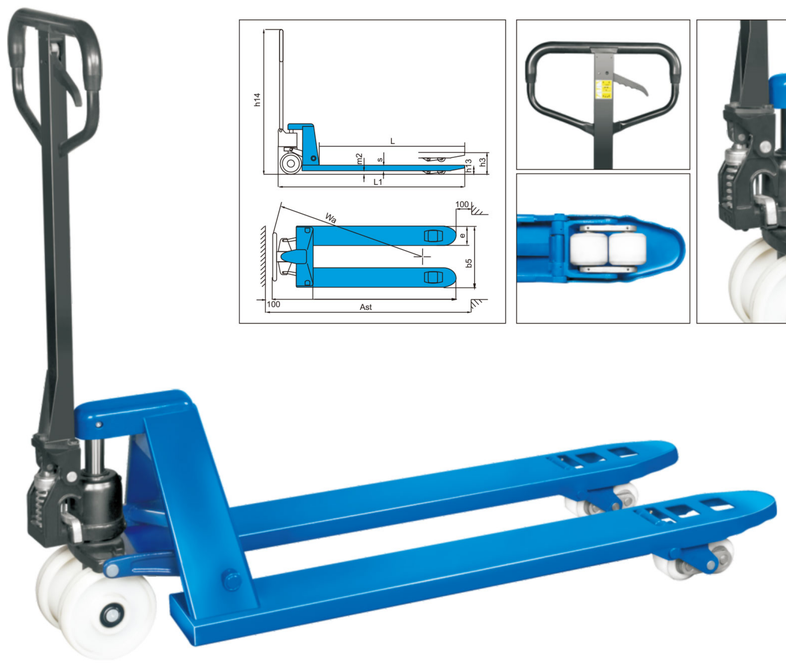

项 目 Item	单 位 Measurement unit	型号LNA(CYPJ) Model
额定载重量 Capacity	Q(kg)	2500/3000
最低高度 Lowest height	h13(mm)	80
转向轮 Steering wheel	mm	180X50
叉轮 Load wheel	mm	80X93/80X70
最大起升高度 Max. lift height	h3(mm)	195
总高 Total height	h14(mm)	1172

项 目 Item	单 位 Measurement unit	型号LNA(CYPJ) Model
总长 Total length	L1(mm)	1497/1567
标称长度 Designated length	L(mm)	1150/1220
标称宽度 Designated width	b5(mm)	520/685
离地间隙 Ground clearance	m2(mm)	26
货叉尺寸 Fork size	s/e(mm)	47/150
自重 Weight	kg	75-100

LT 手动搬运车

项目	单位	规格
额定载荷	kg	2000
货叉外宽	mm	550/680
货叉长度	mm	1150/1200
货叉最低高度	mm	75
货叉最高高度	mm	195
货叉离地间隙	mm	26
货叉尺寸	mm	150x49x1150/1200
整车高度	mm	1178
整车长度	mm	1529/1599
后轮	mm	160x50
前轮	mm	70x60（双轮）
转弯半径	mm	1231/1281

NBJ 手动搬运车

项目	单位	规格
额定载荷	kg	2500/3000
货叉最低高度	mm	65
后轮	mm	160*50/160*70
前轮	mm	63*100/63*76
货叉最高高度	mm	175
整车高度	mm	1155
整车长度	mm	1516/1586
货叉长度	mm	1150/1220
货叉外宽	mm	460/520/550/685
货叉离地间隙	mm	14.5
货叉尺寸	mm	150*50
重量	kg	60-65

HD15 全电动搬运车

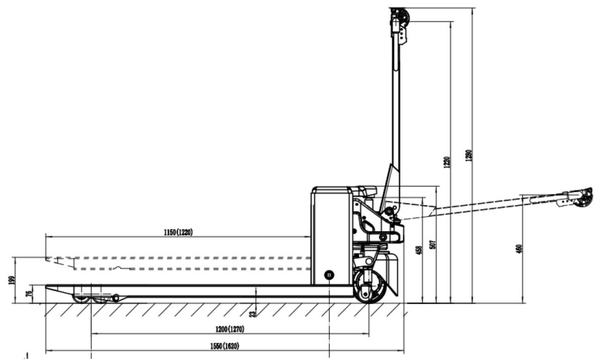

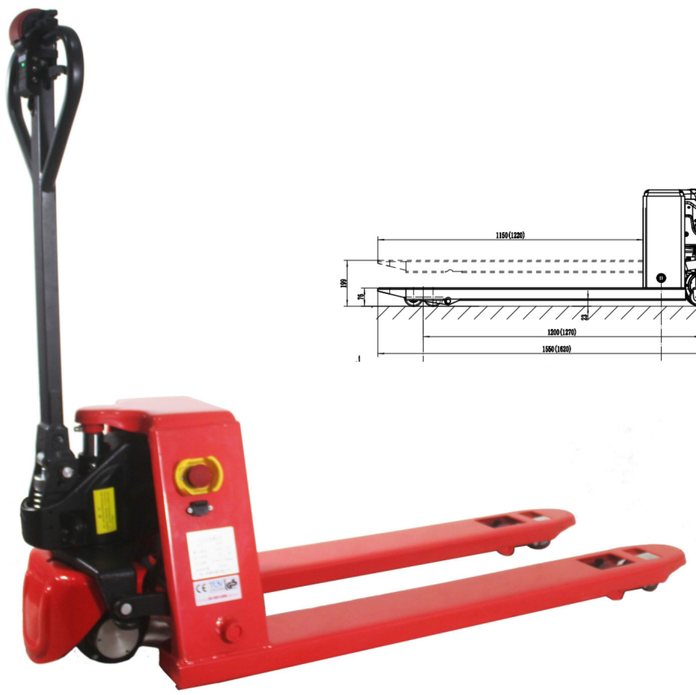

项目	参数	项目	参数
额定载荷	1500kg	最大爬坡度 满载/空载	5%/18%
载荷中心	600mm	最小转弯半径	1352/1422mm
车辆类型	步行	整车长度	1550/1620mm
起升高度	120mm	整车宽度	540/680mm
货叉外宽	550/680mm	整车高度	1280mm
货叉最低高度	76mm	轴距	1200/1270mm
货叉单宽	160mm	电池容量	20Ah/24V
货叉长度	1150/1220mm	控制器	柯蒂斯
最小离地高度	23mm	电机行走功率	750W
满载最大行驶速度	4km/h	起升电机功率	500W
空载最大行驶速度	4.3km/h	满载起升时间	6S

HD 20 全电动搬运车

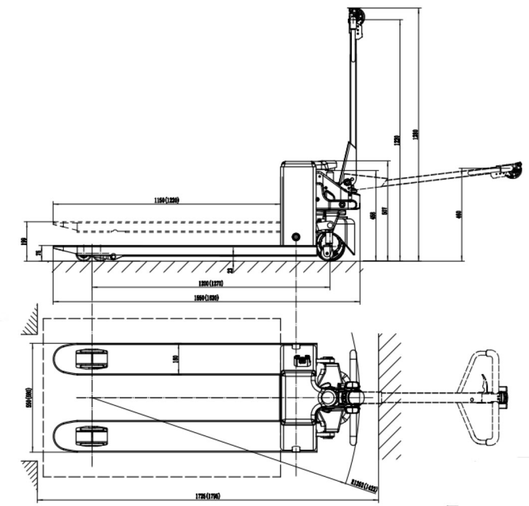

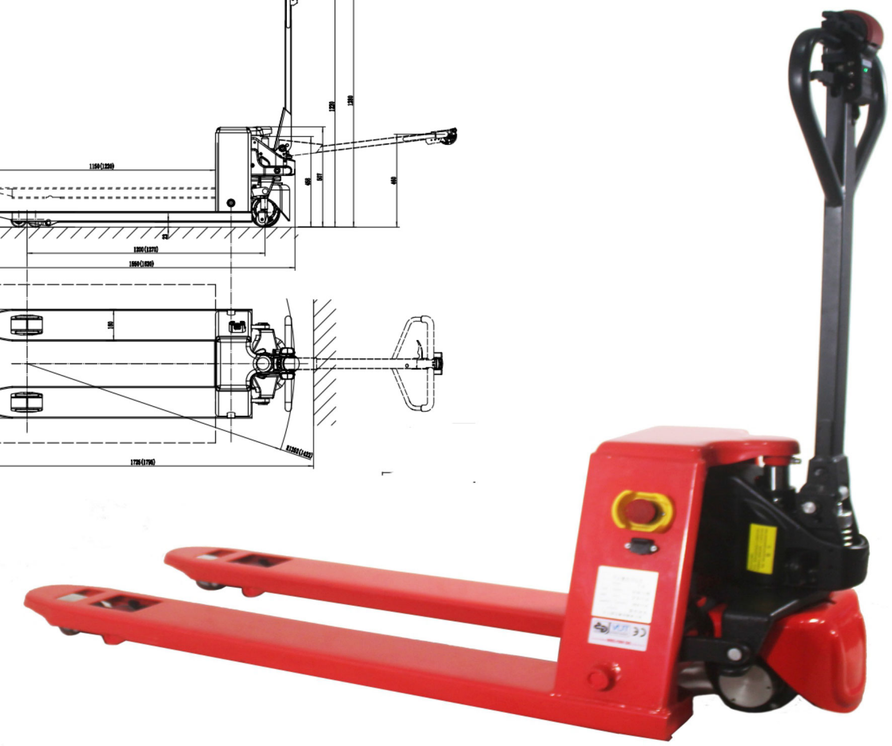

项目	参数	项目	参数
额定载荷	2000kg	最大爬坡度 满载/空载	5%/18%
载荷中心	600mm	最小转弯半径	1352/1422mm
车辆类型	步行	整车长度	1550/1620mm
起升高度	120mm	整车宽度	540/680mm
货叉外宽	550/680mm	整车高度	1280mm
货叉最低高度	76mm	轴距	1200/1270mm
货叉单宽	160mm	电池容量	13Ah/48V
货叉长度	1150/1220mm	控制器	无刷
最小离地高度	23mm	电机行走功率	850W
满载最大行驶速度	4km/h	起升电机功率	500W
空载最大行驶速度	4.3km/h	满载起升时间	6S